ストリッパボルト（スリーブタイプ）

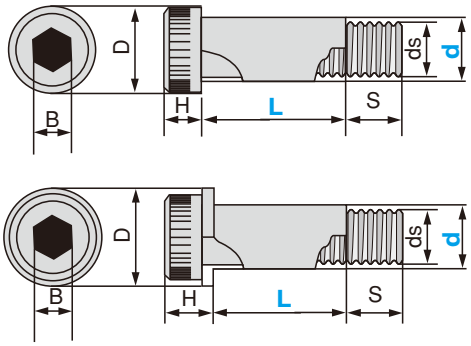

(d=13.16)
材質 SCM435
硬度 34 ～ 44HRC

(d=18.20.25)
材質 スリーブ：S45C
硬度 52HRC ～
材質 ボルト ：SCM435
硬度 34 ～ 44HRC

仕上げ 黒染

●規格仕様

カタログ No. 記号	d	ds	s	D	H	B	L																				
STS	13	M10	15	18	10	8	25	30	35	40	45	50	55	60	65	70	75	80	90	100	110	120	130				
	16	M12	18	22	12	10		30	35	40	45	50	55	60	65	70	75	80	90	100	110	120	130	140			
	18	M14	22	26	17	12				40	45	50	55	60	65	70	75	80	90	100	110	120	130	140	150	160	180	200
	20	M16	26	29	20	14				40		50		60		70		80	90	100	110	120	130	140	150	160	180	200
	25	M20	36	35	24	17						50		60		70		80	90	100	110	120	130	140	150	160	180	200

Order 注文例

形式 D ー全長 L

例 STS13 ー 70

Delivery 納期

2 日目着
（又は 2 日目発送）